SPHERA
DOCCE & ACCESSORI

Codice articolo.:PC0033
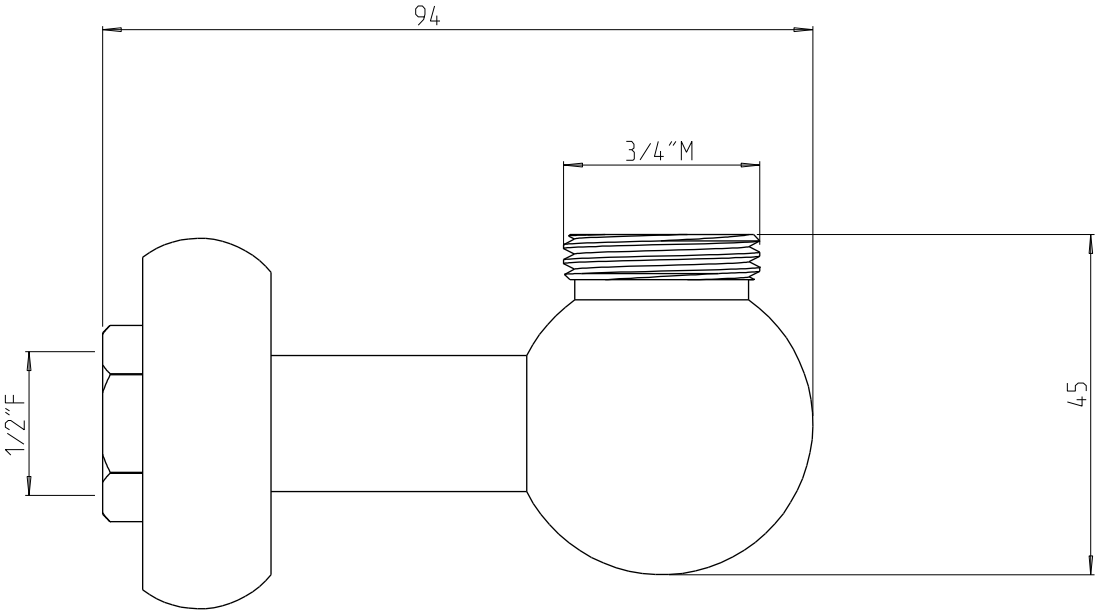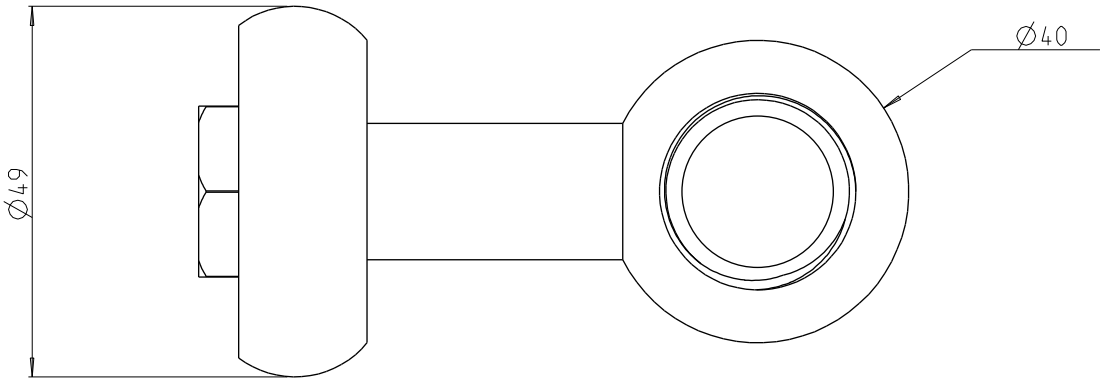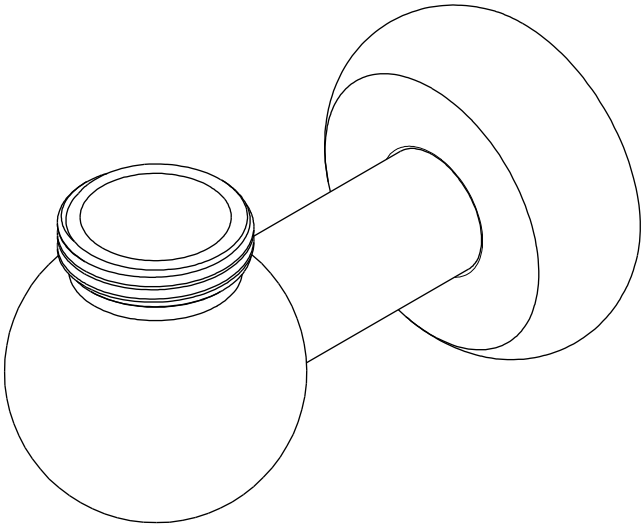
Supporto inferiore in ottone
con presa acqua per colonna 3/4"M x 1/2"F